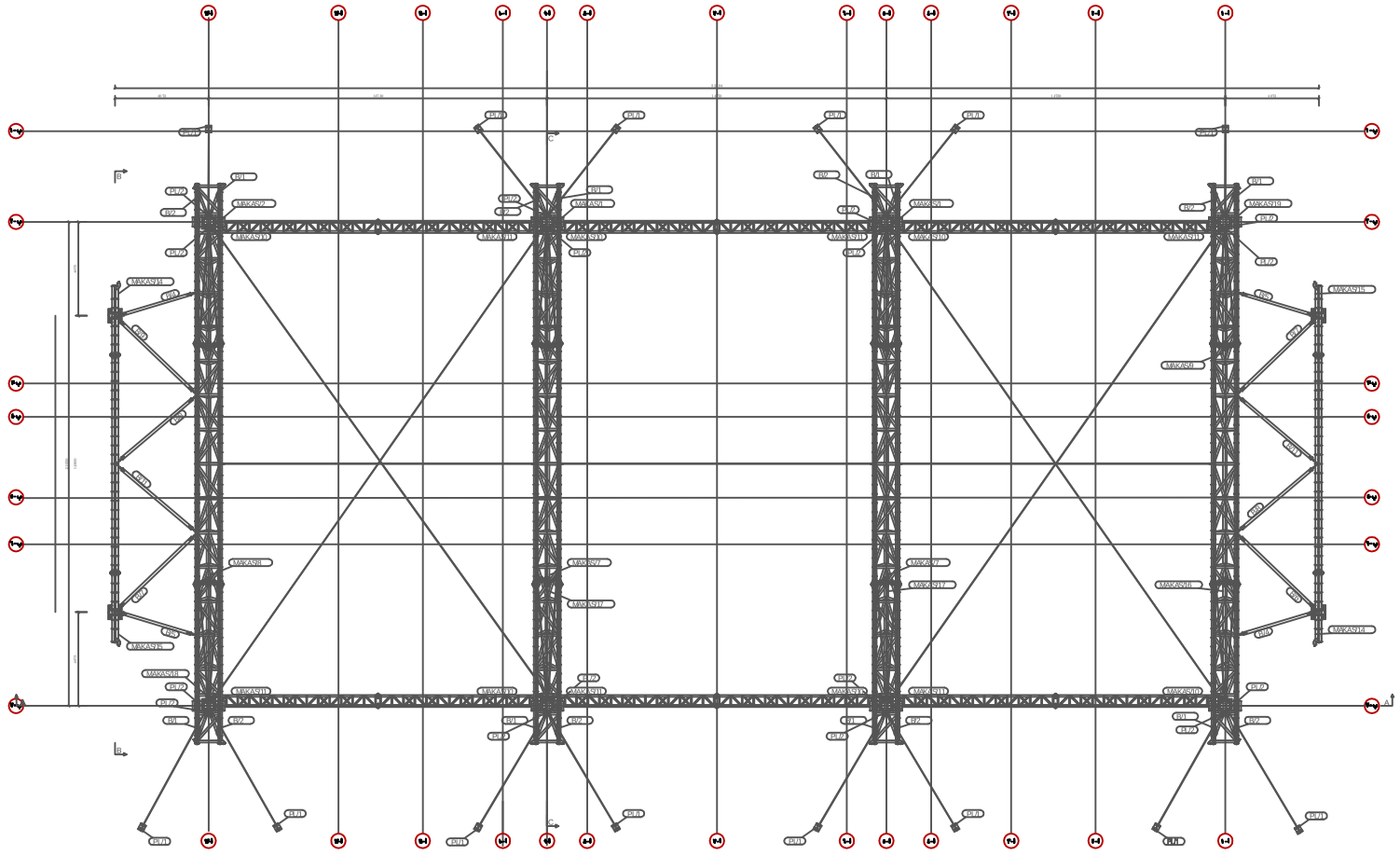

PLAN
SCALE 1:50

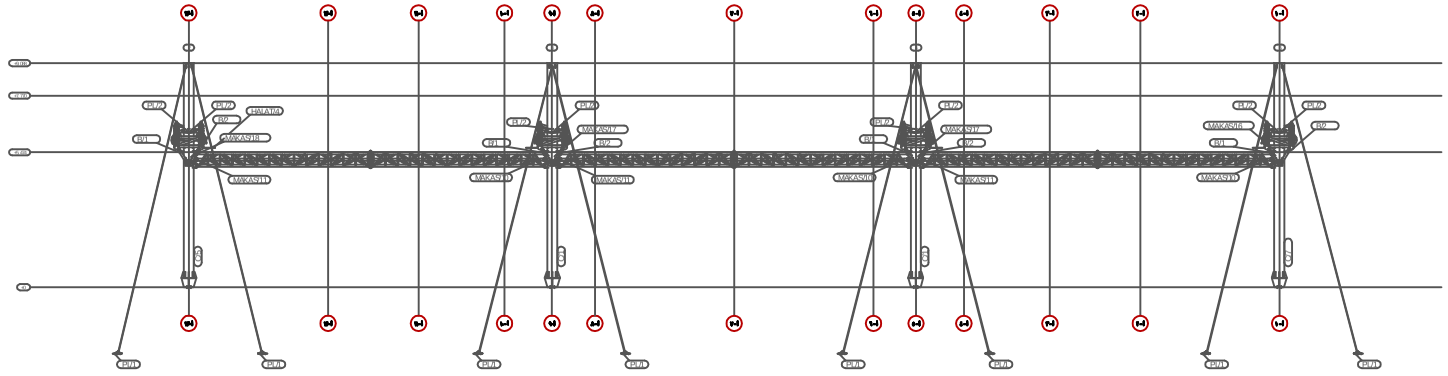

SECTION A-A
SCALE 1:50

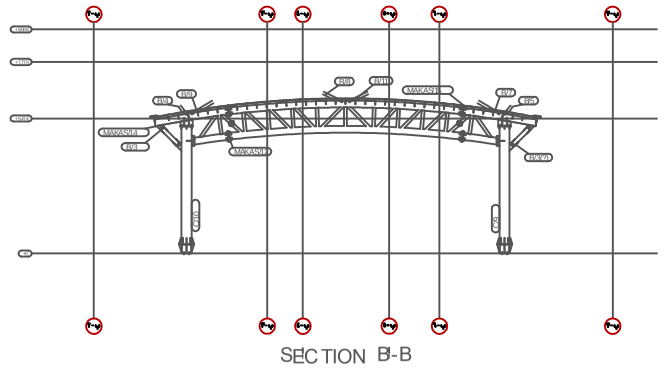

SECTION B-B
SCALE 1:50

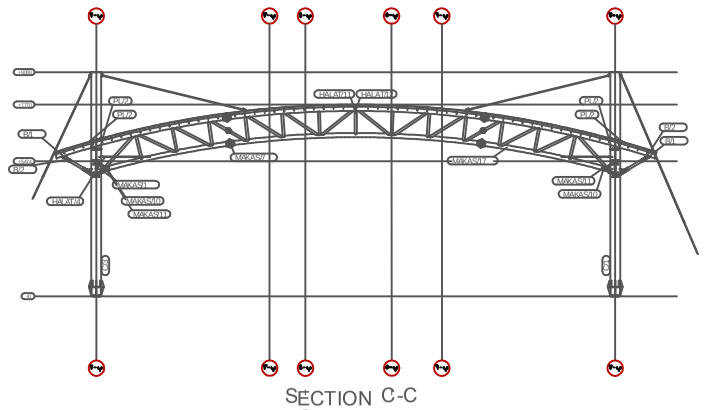

SECTION C-C
SCALE 1:50

REFERENCE DRAWINGS	DWG NO.

NOTES

1- ALL DIMENSIONS ARE GIVEN IN MM.

PH APPROVED	T.L.	PROJ ENG	CHK BY	DRWN BY	ISSUING	DATE	REV NO.

اسم المشروع

مشروع نادى البلاتينيوم

التجمع الخامس

المالك

شركة الاهلى للتنمية العقارية

المقر الرئيسى ١٤٠٤ شارع البحر-كورنيش النيل-اركاديا مول

فرع التجمع ٢٤٣ شارع التسعين الشمالى- القاهرة الجديدة

استشارى الاشراف

SABBOUR
Hussein Sabbour Consultant Bureau

الاستشارى العام

مجموعة الحسارة والحسران

اد. احمد فهيم — اد. هشام بهجت

٢ ميدان هيئة التدريس-الدقى — ت ٧٤٨٣٣٠٢ ت/فاكس ٧٦٠٢٦٣٠

اعمال التغطيات النسيجية

SPACE BUILDERS & DESIGNERS

Cairo-2,Obour Buildings, Salah Salem St. Flat 95 Tel./Fax. : 24012809

E-mail : space@click.com.eg

التغطيات النسيجية

Tensaform Membran Yapilar San. Tic A . S

Boya Yeruik Organize Sanayi sigeni 6. SK. No:38/1 Tinia 34900 Istanbul /Turkiye

Tel: +0021 8500 3040 Fax: +0021 8500 3041

info@tensaform.com www.tensaform.com

Drawing Title:

STEEL PLAN & SECTIONS
(AS BUILT)

SCALE	PROJ. NO.	DWG NO.	REV NO.